Имя и фамилия: _____

Russian Edition
Grade 5 2026
Mathematics Test
Session 1
Spring 2026

Экзаменационная программа штата Нью-Йорк Экзамен по математике Этап 1

5-Й КЛАСС

Весна 2026 г.

RELEASED QUESTIONS

Developed and published under contract with the New York State Education Department by NWEA, a division of HMH, 125 High St., Boston, MA 02110. Copyright © 2026 by the New York State Education Department.

Этап 1

РЕКОМЕНДАЦИИ ПО СДАЧЕ ЭКЗАМЕНА

Вот несколько советов, которые помогут вам добиться наилучших результатов.

- Внимательно читайте каждый вопрос. Не торопитесь.
- У вас есть линейка, транспортир и справочный материал, которые вы можете использовать во время теста, если это поможет вам ответить на вопрос.

1 Какое число делает сравнение ниже верным?

44,325 > __?__

A 44,235

B 44,325

C 44,352

D 44,532

2 Какое выражение представляет число 43,564 в развернутом виде?

A $\left(4 \times 100\right) + \left(3 \times 10\right) + \left(5 \times 1\right) + \left(6 \times \frac{1}{10}\right) + \left(4 \times \frac{1}{100}\right)$

B $\left(4 \times 10\right) + \left(3 \times 1\right) + \left(5 \times \frac{1}{10}\right) + \left(6 \times \frac{1}{100}\right) + \left(4 \times \frac{1}{1\ 000}\right)$

C $\left(4 \times 10\right) + \left(3 \times 1\right) + \left(5 \times \frac{1}{1\ 000}\right) + \left(6 \times \frac{1}{100}\right) + \left(4 \times \frac{1}{10}\right)$

D $\left(4 \times 100\right) + \left(3 \times 10\right) + \left(5 \times \frac{1}{1\ 000}\right) + \left(6 \times \frac{1}{100}\right) + \left(4 \times \frac{1}{10}\right)$

ДАЛЬШЕ

■ SECURE MATERIALS ■
All rights reserved. No part of this booklet may be reproduced or transmitted by any means.

3 Ниже показан рисунок правильной прямоугольной призмы.

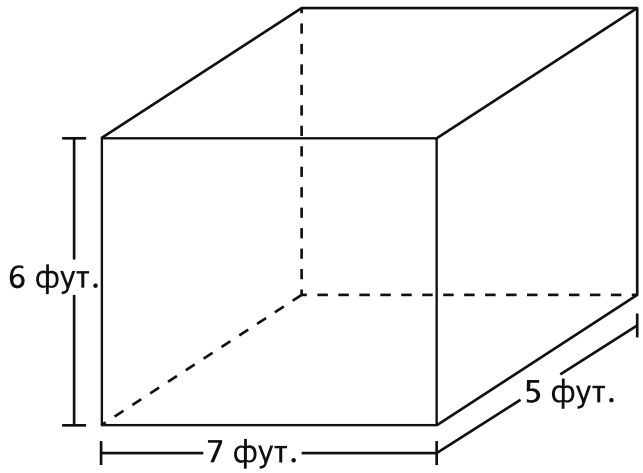

Каков объем этой правильной прямоугольной призмы в кубических футах?

A 280

B 210

C 41

D 35

4 Джина работает $6\frac{1}{3}$ часа во вторник и $4\frac{1}{2}$ часа в четверг. Сколько всего часов Джина проработала за эти два дня?

A $10\frac{1}{6}$

B $10\frac{1}{5}$

C $10\frac{2}{5}$

D $10\frac{5}{6}$

ДАЛЬШЕ

5 Учитель покупает 1 176 призов для школьного мероприятия. Учитель разложил призы в 14 корзин, положив одинаковое количество призов в каждую корзину. Сколько призов в каждой корзине?

A 74

B 76

C 84

D 86

6 Мэриам чертит четырехугольник, используя только одну пару параллельных прямых. Какую фигуру она чертит?

A квадрат

B прямоугольник

C трапеция

D параллелограмм

7 Саванна проходит всего 21,7 мили за 7 дней. Она проходит одинаковое расстояние каждый день. Сколько миль она проходит каждый день?

A 3,01

B 3,10

C 30,1

D 31,0

ДАЛЬШЕ

9 Какое из следующих утверждений описывает значение выражения $\frac{2}{5} \times \frac{3}{3}$?

A Значение находится в диапазоне от 1 до 2.

B Значение находится в диапазоне от $\frac{2}{5}$ до 1.

C Значение равно $\frac{2}{5}$.

D Значение меньше $\frac{2}{5}$.

ДАЛЬШЕ

10 В таблице ниже указано количество снега, выпадавшего каждый месяц во дворе мистера Грина на протяжении пяти месяцев.

СНЕГ ВО ДВОРЕ МИСТЕРА ГРИНА

Месяц	Количество снега
Ноябрь	10 дюйм.
Декабрь	1 фут 7 дюйм.
Январь	2 фут. 5 дюйм.
Февраль	1 фут 9 дюйм.
Март	11 дюйм.

Чему равно общее количество снега, в дюймах, выпавшего во дворе мистера Грина на протяжении пяти месяцев?

A 42

B 46

C 82

D 90

11 У Зары было $7\frac{3}{8}$ ярдов ленты. Она использовала $5\frac{1}{4}$ ярдов ленты для обертки подарков.

Какова длина остатка ленты в ярдах?

A $2\frac{1}{2}$

B $2\frac{1}{3}$

C $2\frac{1}{4}$

D $2\frac{1}{8}$

ДАЛЬШЕ

12 В каком числе цифра 6 представляет значение, составляющее одну десятую значения, которое цифра 6 представляет в числе 786 543?

A 589 632

B 675 432

C 764 132

D 798 562

13 Учащийся записывал время, которое тратил на чтение каждый день в течение 8 дней. Он начал строить линейную диаграмму с использованием собранных данных. Таблица данных и линейная диаграмма показаны ниже.

ПОТРАЧЕННОЕ НА ЧТЕНИЕ ВРЕМЯ (ЧАСЫ)

$1\frac{3}{4}$	$1\frac{1}{4}$
$\frac{3}{4}$	$\frac{3}{4}$
$\frac{2}{4}$	$1\frac{2}{4}$
0	2

ПОТРАЧЕННОЕ НА ЧТЕНИЕ ВРЕМЯ

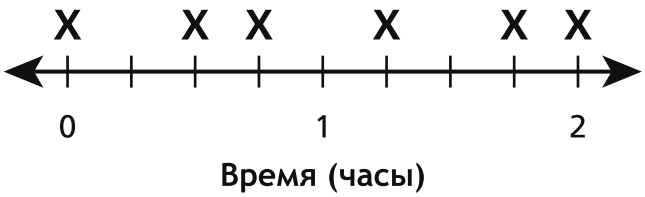

Какие данные учащемуся необходимо добавить, чтобы завершить линейную диаграмму?

A $\frac{1}{4}$ и $1\frac{2}{4}$

B $\frac{2}{4}$ и $1\frac{1}{4}$

C $\frac{3}{4}$ и $1\frac{3}{4}$

D $\frac{3}{4}$ и $1\frac{2}{4}$

ДАЛЬШЕ

15 Ученик использует кубики единичного размера, чтобы построить показанную ниже фигуру.

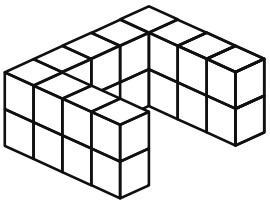

УСЛОВНОЕ ОБОЗНАЧЕНИЕ
= 1 куб единичного размера

Чему равен объем этой фигуры в кубических единицах?

A 11

B 22

C 34

D 40

ДАЛЬШЕ

16 Ниже показано уравнение с делением.

$$4 \div \frac{1}{5} = \underline{\ ?\ }$$

Какое связанное уравнение с умножением можно использовать для поиска решения?

A $4 \times 5 = \underline{\ ?\ }$

B $4 \times \frac{1}{5} = \underline{\ ?\ }$

C $4 \times \underline{\ ?\ } = 5$

D $4 \times \underline{\ ?\ } = \frac{1}{5}$

17 Пекарня использует 5 килограммов муки для приготовления 8 партий печенья. Для приготовления каждой партии используется одинаковое количество муки. Сколько муки требуется для приготовления 1 партии печенья?

A $\frac{1}{5}$ килограмм

B $\frac{5}{8}$ килограмм

C $1\frac{3}{8}$ килограмма

D $1\frac{3}{5}$ килограмма

18 Николь нарисовала показанные ниже модели дробей, которые должны помочь ей найти значение $\frac{1}{4} + \frac{2}{3}$.

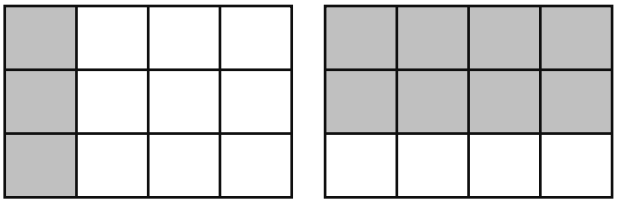

Чему равно значение $\frac{1}{4} + \frac{2}{3}$?

A $\frac{3}{7}$

B $\frac{3}{8}$

C $\frac{11}{12}$

D $\frac{11}{24}$

19 Объем правильной прямоугольной призмы равен 90 кубическим дюймам. Высота призмы равна 6 дюймам, а ширина призмы равна 3 дюймам. Какова длина этой призмы в дюймах?

A 5

B 10

C 72

D 99

20 Какая из следующих величин эквивалентна числу $0,35$?

A $\frac{35}{10}$

B $\frac{35}{100}$

C $3\frac{5}{10}$

D $3\frac{5}{100}$

21 У Калеба есть два домашних любимца. Его кот весит $8\frac{3}{4}$ фунта. Его собака весит в $4\frac{1}{2}$ раза больше, чем его кот. Каков вес собаки Калеба в фунтах?

A $12\frac{4}{6}$

B $13\frac{1}{4}$

C $32\frac{3}{8}$

D $39\frac{3}{8}$

23 Джамал живет на расстоянии 3,65 мили от школы. Терри живет на 1,78 мили дальше от школы, чем Джамал. В скольких милях от школы живет Терри?

A 1,87

B 2,13

C 4,33

D 5,43

24 Каково значение следующего выражения?

$$\frac{1}{3} \div 15$$

A $\frac{1}{45}$

B $\frac{1}{5}$

C 5

D 45

25 Какова площадь, в квадратных единицах, прямоугольника со сторонами длиной $\frac{4}{12}$ единицы и $\frac{7}{8}$ единицы?

A $\frac{11}{20}$

B $\frac{22}{40}$

C $\frac{28}{86}$

D $\frac{28}{96}$

ДАЛЬШЕ

26 Какое значение дает округление числа 256,754 до ближайшей сотой?

A 256,7

B 256,8

C 256,75

D 256,76

28 Вал смешивает перечисленные ниже ингредиенты, чтобы приготовить фруктовый пунш.

- 3 чашки воды
- 4 пинты ананасового сока
- 8 жидких унций апельсинового сока
- 16 жидких унций лимонада

Сколько чашек фруктового пунша готовит Вал?

A 7

B 8

C 14

D 31

29 Каково значение выражения $5\frac{1}{4} - 2\frac{5}{6}$?

A $2\frac{5}{12}$

B $2\frac{7}{12}$

C $3\frac{5}{12}$

D $3\frac{7}{12}$

30 Джулия использует кубики размером 1 дюйм, чтобы построить правильную прямоугольную призму. Основание призмы имеет размеры 4 дюйма на 6 дюймов. Высота призмы 7 дюймов. Сколько всего кубиков размером 1 дюйм она использует, чтобы построить призму?

A 17

B 24

C 168

D 280

СТОП

5-й класс
Экзамен по математике
Этап 1
Весна 2026 г.

Grade 5
Mathematics Test
Session 1
Spring 2026

Имя и фамилия: _____

Russian Edition
Grade 5 2026
Mathematics Test
Session 2
Spring 2026

Экзаменационная программа штата Нью-Йорк Экзамен по математике Этап 2

5-Й КЛАСС

Весна 2026 г.

RELEASED QUESTIONS

Developed and published under contract with the New York State Education Department by NWEA, a division of HMH, 125 High St., Boston, MA 02110. Copyright © 2026 by the New York State Education Department.

Этап 2

РЕКОМЕНДАЦИИ ПО СДАЧЕ ЭКЗАМЕНА

Вот несколько советов, которые помогут вам добиться наилучших результатов.

- Внимательно читайте каждый вопрос. Не торопитесь.
- У вас есть линейка, транспортир и справочный материал, которые вы можете использовать во время теста, если это поможет вам ответить на вопрос.
- Если вас попросят показать ход работы, обязательно делайте это.
- Если вас попросят объяснить ответ, обязательно делайте это.

31 В списке ниже указано количество фунтов голубики, проданной фермером в два разных дня.

- Понедельник: $3\frac{1}{2}$ фунта
- Среда: $4\frac{7}{8}$ фунта

На сколько **меньше** фунтов голубики фермер продал в понедельник по сравнению со средой?

A $\frac{3}{8}$

B $1\frac{3}{8}$

C $1\frac{6}{8}$

D 2

32 Мелисса купила 2 папки по цене \$3,49 каждая и 1 пачку карандашей по цене \$2,79. Какую общую сумму Мелисса заплатила за папки и карандаши?

A \$9,77

B \$8,57

C \$6,98

D \$6,28

ДАЛЬШЕ

33 Какое утверждение о частном $267{,}354 \div 10^2$ является верным?

A Десятичная запятая находится между цифрами 5 и 4.

B Десятичная запятая находится между цифрами 3 и 5.

C Десятичная запятая находится между цифрами 6 и 7.

D Десятичная запятая находится между цифрами 2 и 6.

34 В библиотеке есть 624 книг, и $\frac{3}{8}$ из них художественные книги. Какое выражение представляет число художественных книг в библиотеке?

A $3 \times (8 \times 624)$

B $3 \times (624 \div 8)$

C $(624 \div 3) \times 8$

D $(624 \div 3) \div 8$

35 На линейной диаграмме ниже показан вес нескольких пакетиков желе.

Каков общий вес, в фунтах, всех пакетиков желе?

A $2\frac{3}{4}$

B 8

C $9\frac{7}{8}$

D 10

ДАЛЬШЕ

37 **Ответ на этот вопрос дает 1 балл.**

У мисс Робертс есть 3 пачки бумаги. Она дала каждому ученику в своем классе $\frac{1}{8}$ пачки бумаги для выполнения проекта. Если она раздала все пачки бумаги своим ученикам, то сколько учеников у нее в классе?

Ответ _____ учеников

ДАЛЬШЕ

38 **Ответ на этот вопрос дает 1 балл.**

Расстояние между школой и почтой 5 миль. Чему равно это расстояние в ярдах?

Ответ _____ ярдов

ДАЛЬШЕ

40 **Ответ на этот вопрос дает 2 балла.**

Учащийся утверждает, что квадрат не может также считаться прямоугольником, потому что прямоугольник не имеет четырех сторон равной длины. Прав ли этот учащийся? Обязательно включите свойства прямоугольников и квадратов для обоснования своего ответа.

Объясните, почему ваш ответ является верным.

_____

_____

_____

ДАЛЬШЕ

41 **Ответ на этот вопрос дает 2 балла.**

У Билла есть прямоугольный сад длиной $16\frac{1}{3}$ фута и шириной $12\frac{1}{2}$ фута. Какова площадь сада Билла в квадратных футах?

Покажите ход своей работы.

Ответ _____ квадратных футов

ДАЛЬШЕ

42 **Ответ на этот вопрос дает 2 балла.**

Ниже приведено математическое высказывание.

$$8 \times \frac{n}{5} > 8$$

Какое одно значение n делает это математическое высказывание верным?

Объясните, почему ваш ответ является верным.

43 **Ответ на этот вопрос дает 2 балла.**

Пекарь готовит торт в форме двух прямых прямоугольных призм, как показано ниже.

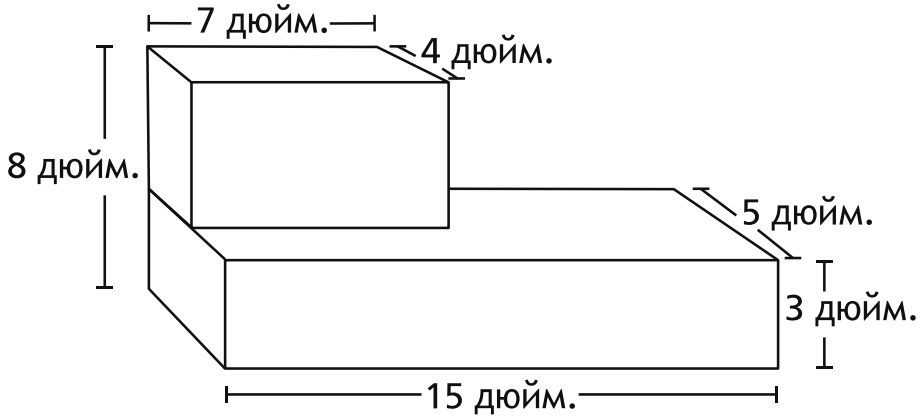

Чему равен общий объем этого торта в кубических дюймах?

Покажите ход своей работы.

Ответ _____ кубических дюймов

ДАЛЬШЕ

44 **Ответ на этот вопрос дает 3 балла.**

Маркус хранит свою коллекцию футбольных карточек в папках.

- У него есть 3 724 карточки.
- В каждую папку помещается 88 карточек.

Сколько всего папок Маркус может наполнить своей коллекцией карточек?

Покажите ход своей работы.

Ответ _____ папки

Сколько **еще** карточек нужно Маркусу, чтобы наполнить еще одну папку?

Покажите ход своей работы.

Ответ _____ карточек

СТОП

5-й класс
Экзамен по математике
Этап 2
Весна 2026 г.

Grade 5
Mathematics Test
Session 2
Spring 2026

THE STATE EDUCATION DEPARTMENT

THE UNIVERSITY OF THE STATE OF NEW YORK / ALBANY, NY 12234

2026 Mathematics Tests Map to the Standards

Grade 5

Question	Type	Key	Points	Standard	Cluster	Subscore	Secondary Standard(s)	Multiple Choice Questions	Constructed-Response Questions	
								Percentage of Students Who Answered Correctly (P-Value)	Average Points Earned	P-Value (Average Points Earned ÷ Total Possible Points)
Session 1										
1	Multiple Choice	A	1	NGLS.Math.Content.NY-5.NBT.3b	Number and Operations in Base Ten	Number and Operations in Base Ten				
2	Multiple Choice	B	1	NGLS.Math.Content.NY-5.NBT.3a	Number and Operations in Base Ten	Number and Operations in Base Ten				
3	Multiple Choice	B	1	NGLS.Math.Content.NY-5.MD.5b	Measurement and Data	Measurement and Data				
4	Multiple Choice	D	1	NGLS.Math.Content.NY-5.NF.2	Number and Operations - Fractions	Number and Operations - Fractions				
5	Multiple Choice	C	1	NGLS.Math.Content.NY-5.NBT.6	Number and Operations in Base Ten	Number and Operations in Base Ten				
6	Multiple Choice	C	1	NGLS.Math.Content.NY-5.G.4	Geometry					
7	Multiple Choice	B	1	NGLS.Math.Content.NY-5.NBT.7	Number and Operations in Base Ten	Number and Operations in Base Ten				
9	Multiple Choice	C	1	NGLS.Math.Content.NY-5.NF.5b	Number and Operations - Fractions	Number and Operations - Fractions				
10	Multiple Choice	D	1	NGLS.Math.Content.NY-4.MD.1	Measurement and Data	Measurement and Data				
11	Multiple Choice	D	1	NGLS.Math.Content.NY-5.NF.2	Number and Operations - Fractions	Number and Operations - Fractions				
12	Multiple Choice	A	1	NGLS.Math.Content.NY-5.NBT.1	Number and Operations in Base Ten	Number and Operations in Base Ten				
13	Multiple Choice	D	1	NGLS.Math.Content.NY-5.MD.2	Measurement and Data	Measurement and Data				
15	Multiple Choice	B	1	NGLS.Math.Content.NY-5.MD.4	Measurement and Data	Measurement and Data				
16	Multiple Choice	A	1	NGLS.Math.Content.NY-5.NF.7b	Number and Operations - Fractions	Number and Operations - Fractions				
17	Multiple Choice	B	1	NGLS.Math.Content.NY-5.NF.3	Number and Operations - Fractions	Number and Operations - Fractions				
18	Multiple Choice	C	1	NGLS.Math.Content.NY-5.NF.1	Number and Operations - Fractions	Number and Operations - Fractions				
19	Multiple Choice	A	1	NGLS.Math.Content.NY-5.MD.5b	Measurement and Data	Measurement and Data				
20	Multiple Choice	B	1	NGLS.Math.Content.NY-4.NF.6	Number and Operations - Fractions	Number and Operations - Fractions				
21	Multiple Choice	D	1	NGLS.Math.Content.NY-5.NF.6	Number and Operations - Fractions	Number and Operations - Fractions				
23	Multiple Choice	D	1	NGLS.Math.Content.NY-5.NBT.7	Number and Operations in Base Ten	Number and Operations in Base Ten				
24	Multiple Choice	A	1	NGLS.Math.Content.NY-5.NF.7a	Number and Operations - Fractions	Number and Operations - Fractions				
25	Multiple Choice	D	1	NGLS.Math.Content.NY-5.NF.4b	Number and Operations - Fractions	Number and Operations - Fractions				
26	Multiple Choice	C	1	NGLS.Math.Content.NY-5.NBT.4	Number and Operations in Base Ten	Number and Operations in Base Ten				
28	Multiple Choice	C	1	NGLS.Math.Content.NY-5.MD.1	Measurement and Data	Measurement and Data				
29	Multiple Choice	A	1	NGLS.Math.Content.NY-5.NF.1	Number and Operations - Fractions	Number and Operations - Fractions				
30	Multiple Choice	C	1	NGLS.Math.Content.NY-5.MD.5a	Measurement and Data	Measurement and Data				
Session 2										
31	Multiple Choice	B	1	NGLS.Math.Content.NY-5.NF.2	Number and Operations - Fractions	Number and Operations - Fractions				
32	Multiple Choice	A	1	NGLS.Math.Content.NY-5.NBT.7	Number and Operations in Base Ten	Number and Operations in Base Ten				
33	Multiple Choice	D	1	NGLS.Math.Content.NY-5.NBT.2	Number and Operations in Base Ten	Number and Operations in Base Ten				
34	Multiple Choice	B	1	NGLS.Math.Content.NY-5.NF.4a	Number and Operations - Fractions	Number and Operations - Fractions				
35	Multiple Choice	C	1	NGLS.Math.Content.NY-5.MD.2	Measurement and Data	Measurement and Data				
37	Constructed Response		1	NGLS.Math.Content.NY-5.NF.7c	Number and Operations - Fractions	Number and Operations - Fractions				
38	Constructed Response		1	NGLS.Math.Content.NY-5.MD.1	Measurement and Data	Measurement and Data				
40	Constructed Response		2	NGLS.Math.Content.NY-5.G.3	Geometry					
41	Constructed Response		2	NGLS.Math.Content.NY-5.NF.6	Number and Operations - Fractions	Number and Operations - Fractions				
42	Constructed Response		2	NGLS.Math.Content.NY-5.NF.5b	Number and Operations - Fractions	Number and Operations - Fractions				
43	Constructed Response		2	NGLS.Math.Content.NY-5.MD.5c	Measurement and Data	Measurement and Data				
44	Constructed Response		3	NGLS.Math.Content.NY-5.NBT.6	Number and Operations in Base Ten	Number and Operations in Base Ten				

*This item map is intended to identify the primary analytic skills necessary to successfully answer each question. However, some questions measure proficiencies described in multiple standards, including a balanced combination of procedural and conceptual understanding.